Арт. 19658
Bluetooth-колонка с часами и радио Esferanto
M1:1

лицо

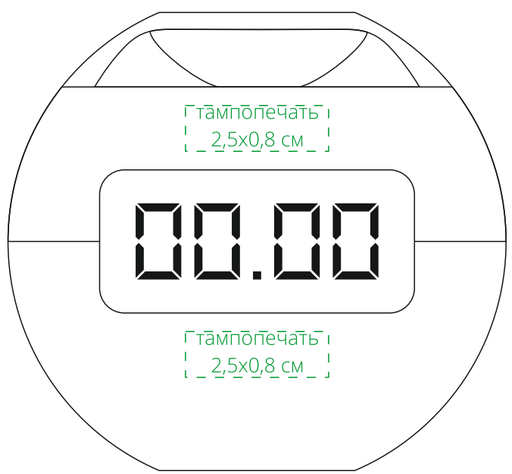

справа

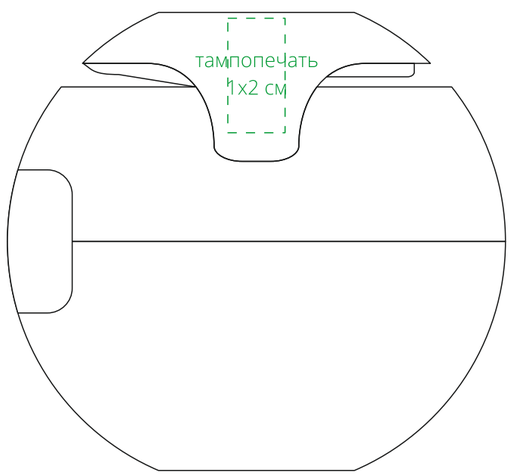

оборот

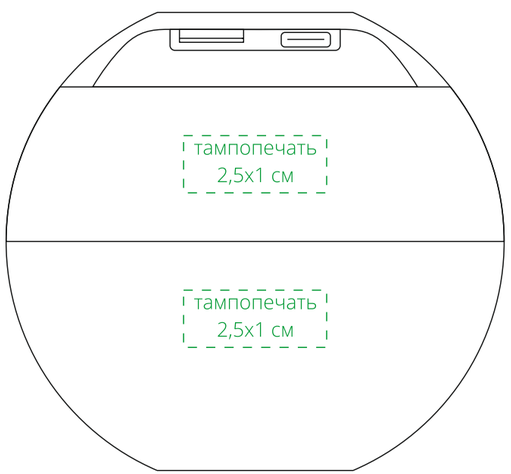

слева

